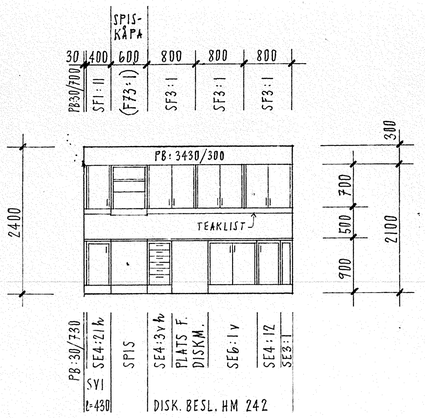

ELEVATION a - b

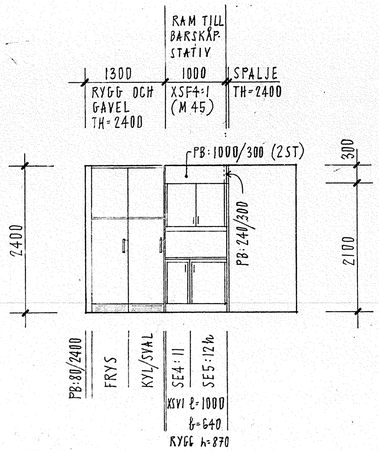

ELEVATION c - d

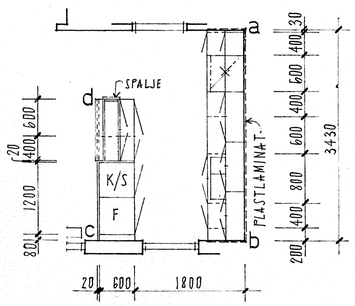

PLAN AV KÖK 1:1 (HUSTYP A)

ANTAL : 15 ST

KÖKSUTRUSTNING PER KÖK 1:1

LITT:	ANTAL
SPIS : 4 PL + U + V + G, b=600, ELEKTROLUX	1
KYL/SVAL MED ÖVERSKÅP, VÄNSTER, ELEKTROLUX (TH=2400)	1
FRYS MED ÖVERSKÅP, VÄNSTER, ELEKTROLUX (TH=2400)	1
DISK. BESL. HM 242	1
SPISKÅPA, b=600, FABRIKAT JURATOR ELL. LIKV.	1

SKÅPSNICKERIER PER KÖK 1:1.

LITT :	ANTAL
SE3 : 1	1
SE4 : 11	1
SE4 : 12	1
SE4 : 21 h	1
SE4 : 3 v h	1
SE5 : 12 h	1
SE6 : 1 v	1
SF1 : 11	1
SF3 : 1	3
(F73 : 1)	1
XSF4 : 1 (M45)	1
SVI t=430	1
XSVI t=1000, b=640	1
RYGG b=1000, h=870	1
PB : 30/700	1
PB : 30/730	1
PB : 80/2400	1
PB : 1000/300	2
PB : 240/300	1
PB : 3430/300	1
RYGG & GAVEL TH=2400	1
SPALJE TH=2400	1
RAM TILL BARSK.STATIV	1

ANVISNINGAR:

MATERIAL OCH UTFÖRANDE ENLIGT SIS 81 41 45.
ALLMÄNNA BESTÄMMELSER ENLIGT SIS 83 41 28.
TERMINOLOGI ENLIGT SIS 81 41 29.
SKÅPSNICKERIER OCH PASSBITAR MÅLAS INVÄNDIGT OCH PÅ ALLA EFTER UPPMONTERING FRIA SIDOR I STANDARDKULÖR ENLIGT FÄRGSÄTTNINGSSCHEMA.
KÖKSUTRUSTNING ENLIGT BYGGNADSBESKRIVNING.
ALLA BESLAG ENLIGT FABRIKENS STANDARD.

SKÅPSNICKERIER MED KÖKSUTRUSTNING SKALL UPPFYLLA KRAVEN PÅ BARNSÄKERHET ENLIGT STATENS PLANVERKSPUBLIKATION NR 62 SBN KAP 692.

STÄNKSKYDD AV PLASTLAMINAT I KULÖR ENLIGT FÄRGSÄTTNINGSSCHEMA.

BÄNKSKIVOR BELÄGGES MED PLASTLAMINAT I KULÖR ENLIGT FÄRGSÄTTNINGSSCHEMA.
FRAM- OCH SIDOKANTER FÖRSES MED KANTLIST AV TEAK.

BOKSTAV V ELLER H EFTER LITT ANGER ATT VÄNSTRA RESP HÖGRA SIDAN ÄR MÅLNINGSBEHANDLAD.

KÖKSUTRUSTNINGSENHETER SAMT SNICKERIER ÄR EJ UPPTAGNA I SÄRSKILD FÖRTECKNING.

TILLÄGGSLITT X FRAMFÖR SIS LITT ANGER ATT SKÅPSNICKERIER ÄR EJ SIS STANDARD. LITT ( ) ANGER TILLVERKNINGSLITT ENLIGT MARBODALS STANDARD.

UPPSTÄLLNING I SKALA 1:50, MÅTT I MM.

STADSÄGA NR HINDEN 1 - 42
BYGGNADSLOVSDAT 1977-09-13
P/RAGRAF 544

ARBETSRITNING

HANS TOMBACH AB
KLIPPGATAN 18 08 - 41 40 40
116 35 STOCKHOLM 08 - 41 44 40

REV	ANT	REVIDERINGEN AVSER	SIGN	DATUM

platzer
PLATZER BYGG AB
Hallonbergsplan 5
Fack
172 07 Sundbyberg
tel. 58 05 80

RITAD AV	KONSTRUERAD AV	GRANSKAD AV
ÅP		RR

1977-09-06

Hans Tombach

KV. HINDEN, BOTKYRKA KOMMUN

KÖKSRITNING 1

SKALA 1:50

ARBETSNUMMER	RITNINGSNUMMER	REV
53334	A:53	

TERRA BYGGSÅG ARKITEK RITFILM